Produktliste - alphabetisch

Produkte	Gruppe/Untergruppe	Seite
Bremsklappenhalter	03.05	6
Bremsklappenhalter	03.05	6
Bremsklappenhalter	03.05	7
Bremsklappenhalter mit Magnet-Zuhaltung	03.05	5
Bremsklappenstütze	03.05	9
Bremsklappenstütze mit Gelenk	03.05	10
Deckelstütze	03.05	13
Hochschwenkbeschlag	03.05	13
Klappenhalter	03.05	7
Klappenhalter	03.05	8
Klappenscharnier aus Kunststoff	03.05	3
Klappenscharnier aus Zamak	03.05	3
Klappenscharnier aus Zamak/Kunststoff	03.05	4
Klappenstütze	03.05	8
Klappenstütze	03.05	11
Klappenstütze	03.05	12
Klappenstütze	03.05	12
Klappenstütze mit Abstützknopf	03.05	11

Artikelnummern-Verzeichnis

Artikel	Seite
03.05.0010	3
03.05.0020	3
03.05.0030	4
03.05.0060	5
03.05.0070	6
03.05.0090	6
03.05.0100	7
03.05.0110	7
03.05.0120	8
03.05.0130	8
03.05.0150	9
03.05.0170	10
03.05.0180	11
03.05.0190	11
03.05.0200	12
03.05.0210	12
03.05.0211	13
03.05.0220	13

Klappenbeschläge
Klappenscharnier aus Zamak

>> Info: 3-dimensional verstellbar
Ausführung: mit Abdeckrand

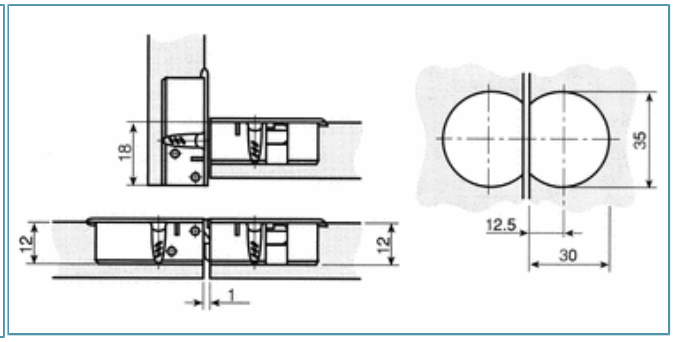

Art.-Nr.	Bohr-Dm.	Bohrtiefe	Material	Oberfläche	ME	VE
03.05.0010.0005	35	12	Zamak	vernickelt	Stück	20

Klappenbeschläge
Klappenscharnier aus Kunststoff

>>

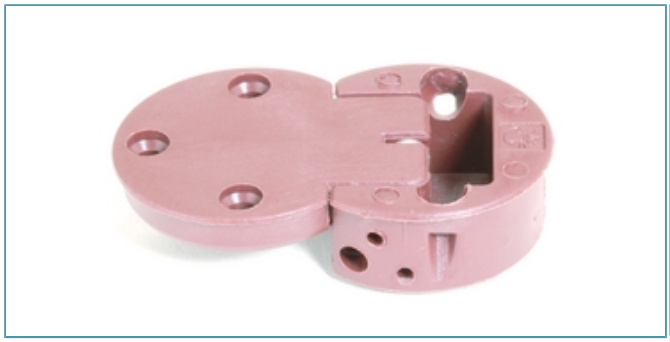

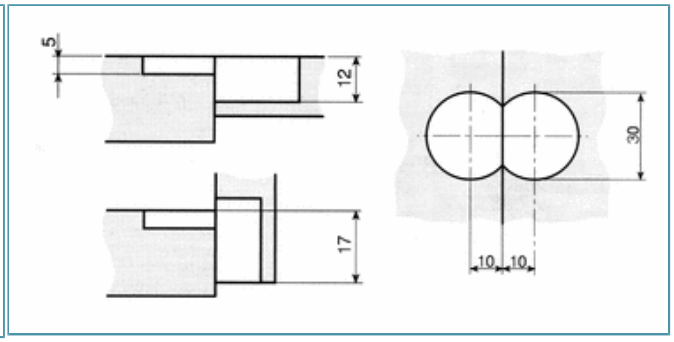

Art.-Nr.	Bohr-Dm.	Bohrtiefe 1	Bohrtiefe 2	Material	Oberfläche	ME	VE
03.05.0020.0005	30	5	12	Kunststoff	weiss	Stück	20
03.05.0020.0010	30	5	12	Kunststoff	braun	Stück	20

Klappenbeschläge

Klappenscharnier aus Zamak/Kunststoff

>> Info: 3-dimensional verstellbar

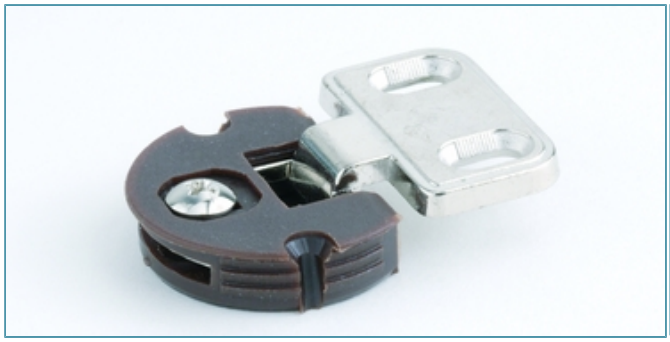

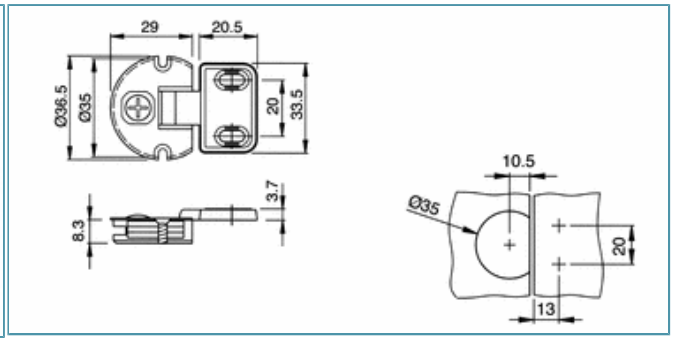

Art.-Nr.	Bohr-Dm.	Bohrtiefe	Material	Oberfläche	ME	VE
03.05.0030.0005	35	9	Kunststoff/Zamak	weiss/vernickelt	Stück	20
03.05.0030.0010	35	9	Kunststoff/Zamak	braun/vernickelt	Stück	20

Klappenbeschläge

Bremsklappenhalter mit Magnet-Zuhaltung

>> Info: Bremswirkung einstellbar
Gehäuse: Kunststoff vernickelt
Ausführung: mit zusätzlichem Zapfen im Lager

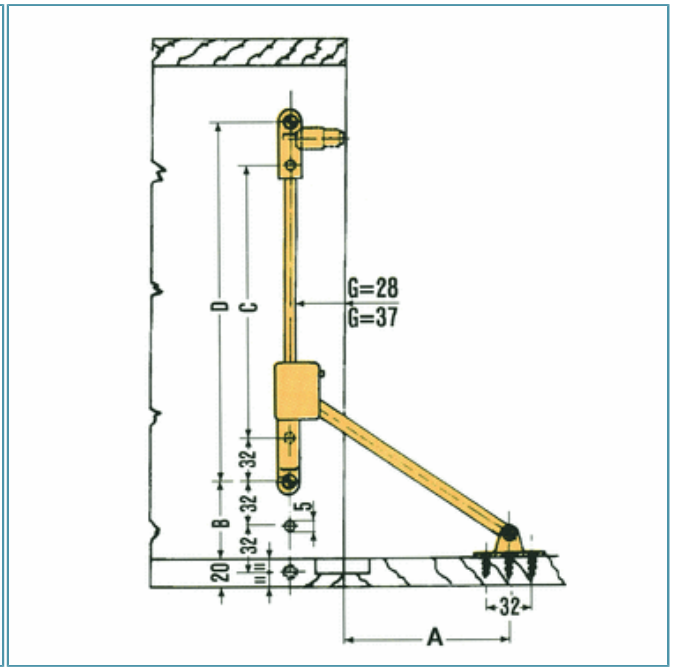

Art.-Nr.	Fach-Innenhöhe	Anschlag	G	A	B	C	D	Material	Oberfläche	ME	VE
03.05.0060.0005	350-400	rechts	28	101	54	192	256	Stahl	vernickelt	Stück	25
03.05.0060.0010	350-400	rechts	37	92	54	192	256	Stahl	vernickelt	Stück	25
03.05.0060.0015	350-400	links	28	101	54	192	256	Stahl	vernickelt	Stück	25
03.05.0060.0020	350-400	links	37	92	54	192	256	Stahl	vernickelt	Stück	25
03.05.0060.0025	400-450	rechts	28	126	86	224	288	Stahl	vernickelt	Stück	25
03.05.0060.0030	400-450	rechts	37	117	86	224	288	Stahl	vernickelt	Stück	25
03.05.0060.0035	400-450	links	28	126	86	224	288	Stahl	vernickelt	Stück	25
03.05.0060.0040	400-450	links	37	117	86	224	288	Stahl	vernickelt	Stück	25
03.05.0060.0045	450-500	rechts	28	151	118	256	320	Stahl	vernickelt	Stück	25
03.05.0060.0050	450-500	rechts	37	142	118	256	320	Stahl	vernickelt	Stück	25
03.05.0060.0055	450-500	links	28	151	118	256	320	Stahl	vernickelt	Stück	25
03.05.0060.0060	450-500	links	37	142	118	256	320	Stahl	vernickelt	Stück	25
03.05.0060.0065	500-550	rechts	28	176	150	288	352	Stahl	vernickelt	Stück	25
03.05.0060.0070	500-550	rechts	37	167	150	288	352	Stahl	vernickelt	Stück	25
03.05.0060.0075	500-550	links	28	176	150	288	352	Stahl	vernickelt	Stück	25
03.05.0060.0080	500-550	links	37	167	150	288	352	Stahl	vernickelt	Stück	25
03.05.0060.0085	550-600	rechts	28	201	182	320	384	Stahl	vernickelt	Stück	25
03.05.0060.0090	550-600	rechts	37	192	182	320	384	Stahl	vernickelt	Stück	25
03.05.0060.0095	550-600	links	28	201	182	320	384	Stahl	vernickelt	Stück	25
03.05.0060.0100	550-600	links	37	192	182	320	384	Stahl	vernickelt	Stück	25

Magneteinsatz 4 mm verstellbar.

Klappenbeschläge
Bremsklappenhalter

>> Info: Bremswirkung einstellbar
Öffnungswinkel: 90°

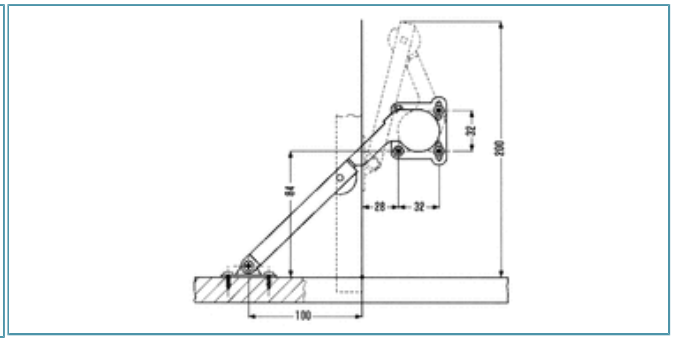

Art.-Nr.	Anschlag	Ausführung	Material	Oberfläche	ME	VE
03.05.0070.0005	rechts	für Klappen aus Holz	Stahl/Zamak	vernickelt	Stück	10
03.05.0070.0010	links	für Klappen aus Holz	Stahl/Zamak	vernickelt	Stück	10
03.05.0070.0015	rechts	für Klappen mit Alu-Rahmen	Stahl/Zamak	vernickelt	Stück	10
03.05.0070.0020	links	für Klappen mit Alu-Rahmen	Stahl/Zamak	vernickelt	Stück	10

Klappenbeschläge
Bremsklappenhalter

>> Info: Bremswirkung einstellbar
Gehäuse: Kunststoff weiss

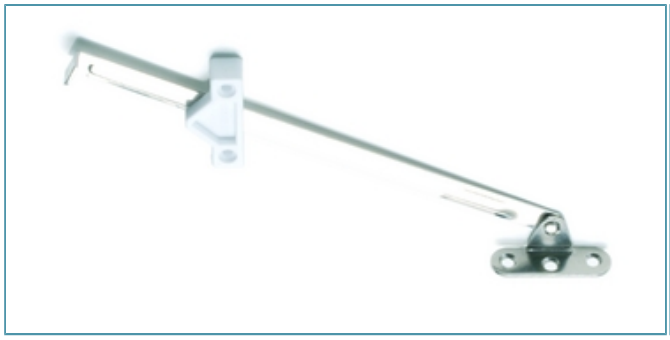

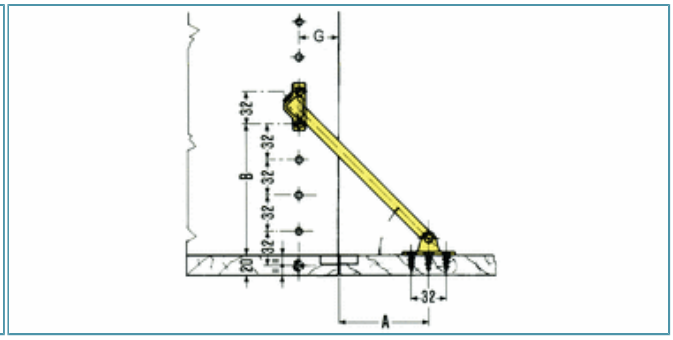

Art.-Nr.	Fach-Innenhöhe	Anschlag	G	A	B	Material	Oberfläche	ME	VE
03.05.0090.0005	mind. 140 mm	beidseitig	37	90	54	Stahl	vernickelt	Stück	50
03.05.0090.0010	mind. 180 mm	beidseitig	37	122	86	Stahl	vernickelt	Stück	50
03.05.0090.0015	mind. 220 mm	beidseitig	37	154	118	Stahl	vernickelt	Stück	50

Klappenbeschläge
Bremsklappenhalter

>> Info: Bremswirkung einstellbar
Gehäuse: Kunststoff weiss
Ausführung: mit Klemm-Zuhaltung

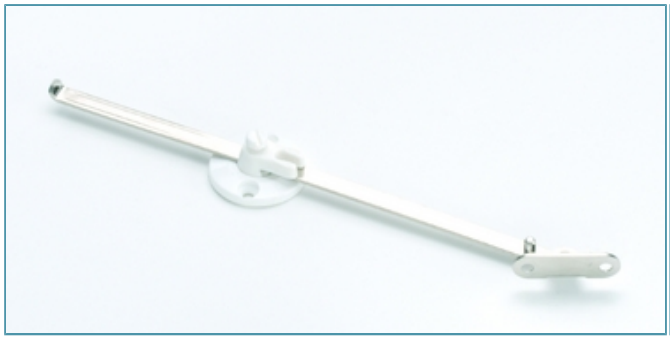

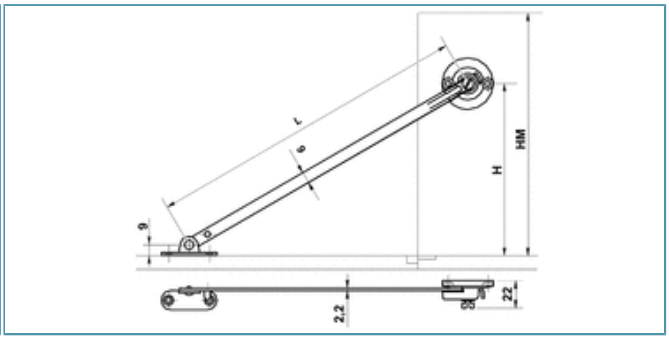

Art.-Nr.	Fach-Innenhöhe	Anschlag	G	H	Länge	Material	Oberfläche	ME	VE
03.05.0100.0005	mind. 190 mm	beidseitig	37	135	250	Stahl	vernickelt	Stück	20
03.05.0100.0010	mind. 240 mm	beidseitig	37	175	300	Stahl	vernickelt	Stück	20

Klappenbeschläge
Klappenhalter

>> Ausführung: mit Schlitzführung

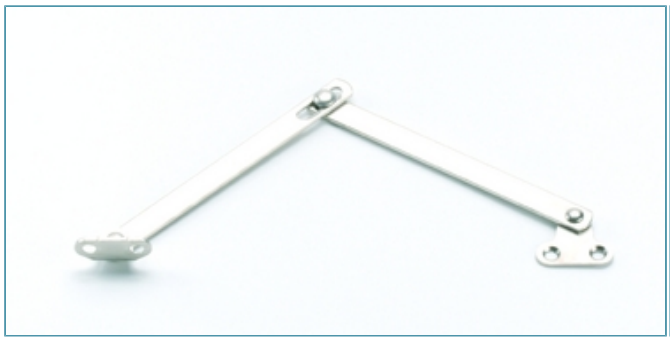

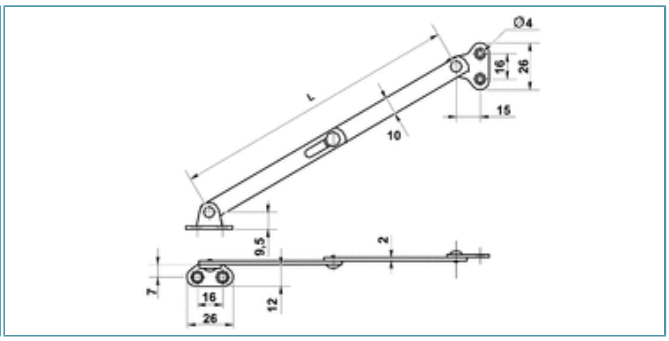

Art.-Nr.	Fach-Innenhöhe	Anschlag	Länge	Breite	Mat.-Stärke	Material	Oberfläche	ME	VE
03.05.0110.0005	mind. 135 mm	beidseitig	200	10	2	Stahl	vernickelt	Stück	25
03.05.0110.0010	mind. 170 mm	beidseitig	250	10	2	Stahl	vernickelt	Stück	25
03.05.0110.0015	mind. 200 mm	beidseitig	300	10	2	Stahl	vernickelt	Stück	25

Klappenbeschläge
Klappenhalter

>> Ausführung: mit Arretierung

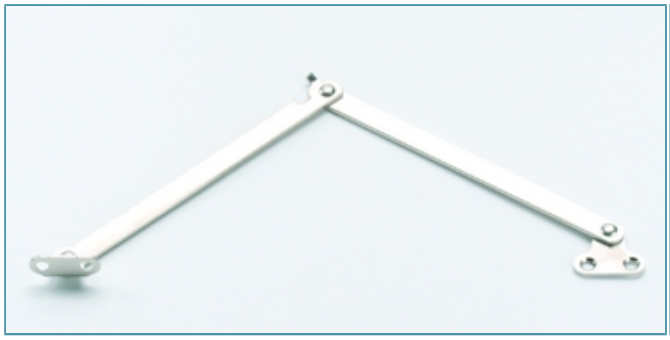

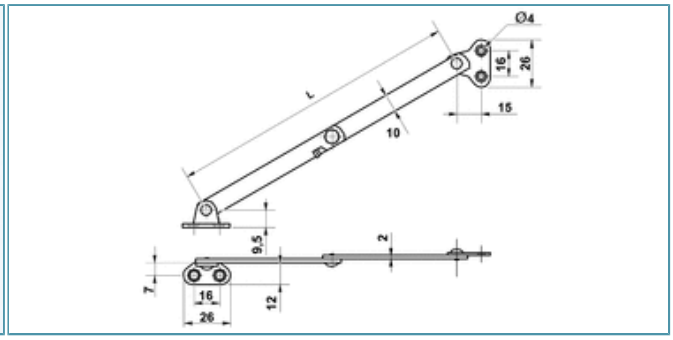

Art.-Nr.	Fach-Innenhöhe	Anschlag	Länge	Breite	Mat.-Stärke	Material	Oberfläche	ME	VE
03.05.0120.0005	mind. 135 mm	links	150	10	2	Stahl	vernickelt	Stück	25
03.05.0120.0010	mind. 135 mm	rechts	150	10	2	Stahl	vernickelt	Stück	25
03.05.0120.0015	mind. 170 mm	links	200	10	2	Stahl	vernickelt	Stück	25
03.05.0120.0020	mind. 170 mm	rechts	200	10	2	Stahl	vernickelt	Stück	25
03.05.0120.0025	mind. 200 mm	links	250	10	2	Stahl	vernickelt	Stück	25
03.05.0120.0030	mind. 200 mm	rechts	250	10	2	Stahl	vernickelt	Stück	25

Klappenbeschläge
Klappenstütze

>> Öffnungswinkel: 90°
Anschlag: beidseitig
Kantenabstand: 15mm

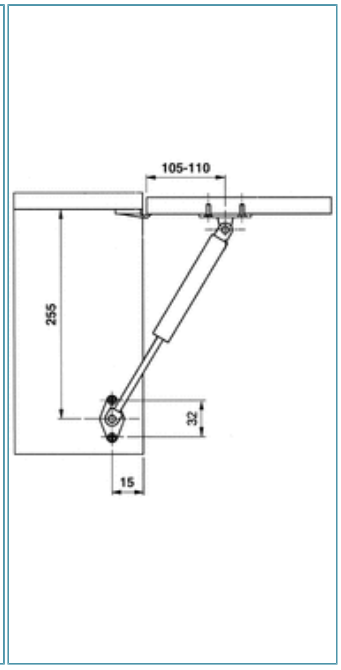

Art.-Nr.	Fach-Innenhöhe	Ausführung	Bremskraft	Material	Oberfläche	ME	VE
03.05.0130.0005	mind. 300 mm	für Klappen aus Holz	100 N	Stahl	silberfarbig	Stück	30
03.05.0130.0010	mind. 300 mm	für Klappen aus Holz	150 N	Stahl	silberfarbig	Stück	30
03.05.0130.0015	mind. 300 mm	für Klappen mit Alu-Rahmen	100 N	Stahl	silberfarbig	Stück	30
03.05.0130.0020	mind. 300 mm	für Klappen mit Alu-Rahmen	150 N	Stahl	silberfarbig	Stück	30

Klappenbeschläge

Bremsklappenstütze

>> Info: Bremswirkung einstellbar
Öffnungswinkel: 90°

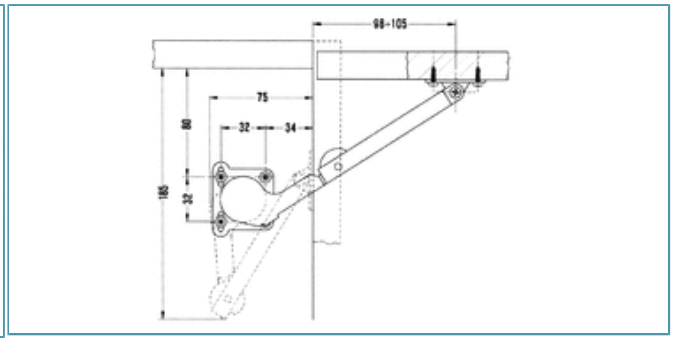

Art.-Nr.	Anschlag	Ausführung	Material	Oberfläche	ME	VE
03.05.0150.0005	rechts	für Klappen aus Holz	Stahl/Zamak	vernickelt	Stück	10
03.05.0150.0010	links	für Klappen aus Holz	Stahl/Zamak	vernickelt	Stück	10
03.05.0150.0015	rechts	für Klappen mit Alu-Rahmen	Stahl/Zamak	vernickelt	Stück	10
03.05.0150.0020	links	für Klappen mit Alu-Rahmen	Stahl/Zamak	vernickelt	Stück	10

Klappenbeschläge

Bremsklappenstütze mit Gelenk

>> Öffnungswinkel: 75°, 90° oder 110 °
Info: zum Aufclipsen auf Grundplatten

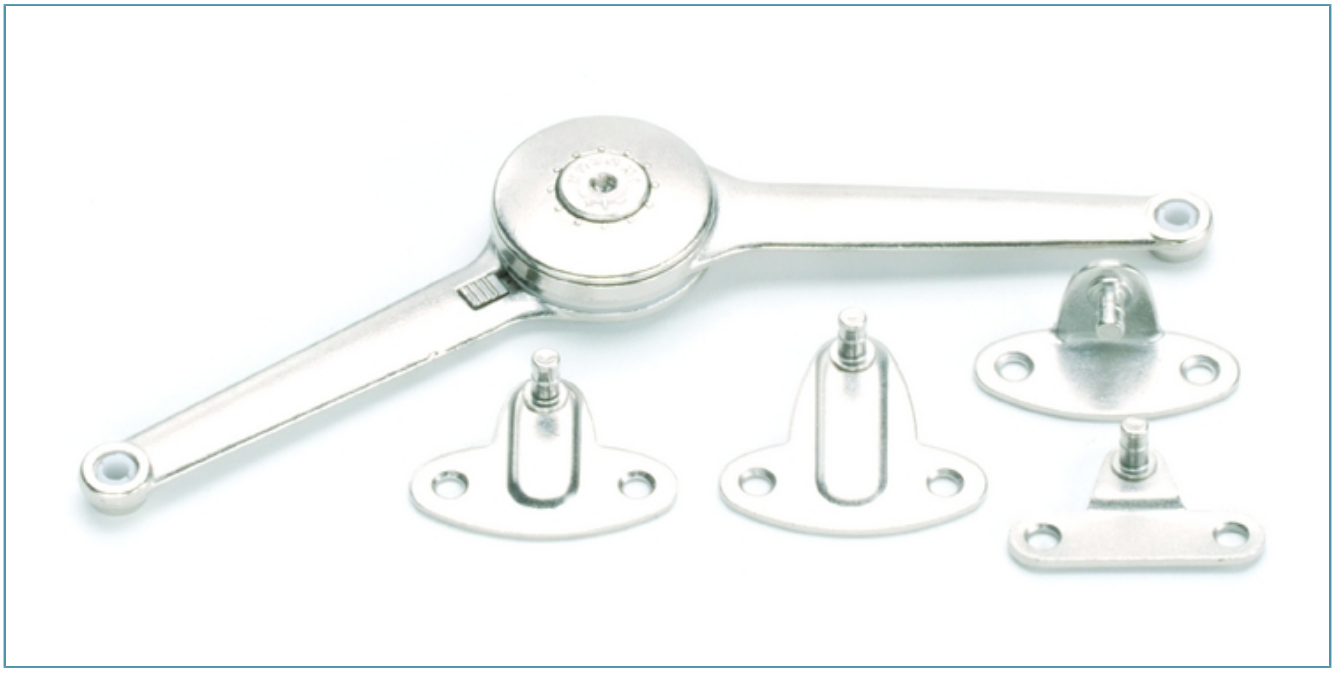

Art.-Nr.	Artikel	Anschlag	Kantenabstand	Ausführung	Material	Oberfläche	ME	VE
03.05.0170.0005	Klappenstütze	beidseitig			Zamak	vernickelt	Stück	10
03.05.0170.0010	Korpuswinkel		28		Stahl	vernickelt	Stück	10
03.05.0170.0015	Korpuswinkel		37		Stahl	vernickelt	Stück	10
03.05.0170.0020	Frontwinkel			Klappen aus Holz	Stahl	vernickelt	Stück	10
03.05.0170.0025	Frontwinkel			Aluminiumrahmen	Stahl	vernickelt	Stück	10

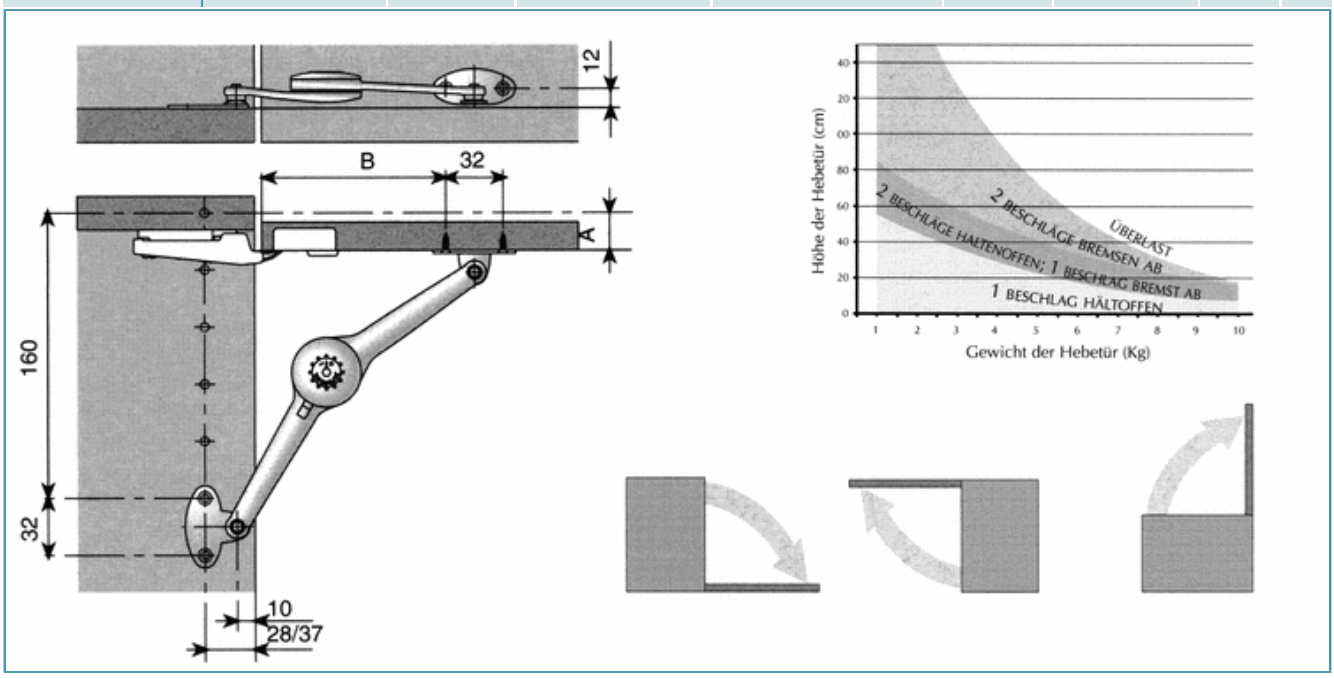

Durch Umstellen des Schalthebels wird die Bremswirkung umgestellt, und der Beschlag kann dann auch als Klappenhalter eingesetzt werden.
Bremswirkung:
Durch das Justieren der Stellschraube mittels Innensechskant SW4 kann zwischen einer weichen Bremsbewegung und einem Halten in jeder Position gewählt werden.
Bestellbeispiel für eine Klappenstütze:
Aluminiumrahmen und 28 mm Kantenabstand = 1 x 03.05.0170.0005 Klappenstütze + 1 x 03.05.0170.0010 Korpuswinkel + 1 x 03.05.0170.0025 Frontwinkel

Klappenbeschläge
Klappenstütze

>> Einsetzbar: auch als Klappenhalter

Art.-Nr.	Anschlag	Länge	Material	Oberfläche	ME	VE
03.05.0180.0005	rechts	150	Stahl	vernickelt	Stück	50
03.05.0180.0010	links	150	Stahl	vernickelt	Stück	50

Klappenbeschläge
Klappenstütze mit Abstützknopf

>> Abstützknopf: für Bohr-Dm. 8mm,Kunststoff weiß
Kantenabstand: 25mm

Art.-Nr.	Fach-Innenhöhe	Anschlag	Länge	Bohrmaß bis Oberboden	Material	Oberfläche	ME	VE
03.05.0190.0005	max. 250	rechts	150	85	Stahl	vernickelt	Stück	10
03.05.0190.0010	max. 250	links	150	85	Stahl	vernickelt	Stück	10
03.05.0190.0015	max. 500	rechts	200	125	Stahl	vernickelt	Stück	10
03.05.0190.0020	max. 500	links	200	125	Stahl	vernickelt	Stück	10
03.05.0190.0025	max. 1000	rechts	250	165	Stahl	vernickelt	Stück	10
03.05.0190.0030	max. 1000	links	250	165	Stahl	vernickelt	Stück	10

Funktion:

Klappe öffnen bis Klappenstütze einrastet.
Zum Schließen wird die Klappe leicht angehoben, und die Arretierung löst sich.

Klappenbeschläge
Klappenstütze

>> Fach-Innenhöhe: max. 500 mm
Gehäuse: Kunststoff weiss

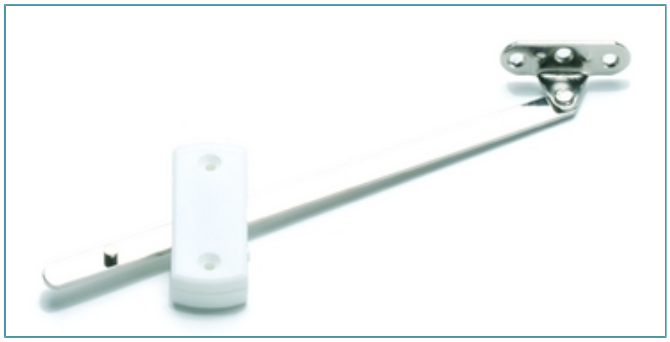

Art.-Nr.	Länge	Anschlag	Bohrmaß bis Oberboden	Kantenabstand	Material	Oberfläche	ME	VE
03.05.0200.0005	200	rechts	125/81	25	Stahl	vernickelt	Stück	10
03.05.0200.0010	200	links	125/81	25	Stahl	vernickelt	Stück	10
03.05.0200.0015	250	rechts	150/106	45	Stahl	vernickelt	Stück	10
03.05.0200.0020	250	links	150/106	45	Stahl	vernickelt	Stück	10

Hinweis:

Der Markierungssteg am Kunststoff-Gehäuse muß immer an der Vorderseite unten sein.

Funktion:

Klappe öffnen bis Klappenstütze einrastet.
Zum Schließen wird die Klappe leicht angehoben, und die Arretierung löst sich.

Klappenbeschläge
Klappenstütze

>> Ausführung: mit Schlitzführung

Art.-Nr.	Anschlag	Länge	Material	Oberfläche	ME	VE
03.05.0210.0005	rechts	150	Stahl	vernickelt	Stück	50
03.05.0210.0010	links	150	Stahl	vernickelt	Stück	50
03.05.0210.0015	rechts	150	Stahl	vermessingt	Stück	50
03.05.0210.0020	links	150	Stahl	vermessingt	Stück	50

Funktion:

Klappe öffnen bis Klappenstütze einrastet.
Zum Schließen wird die Klappe leicht angehoben, und die Arretierung löst sich.

Klappenbeschläge
Deckelstütze

>> Montage: stirnseitig

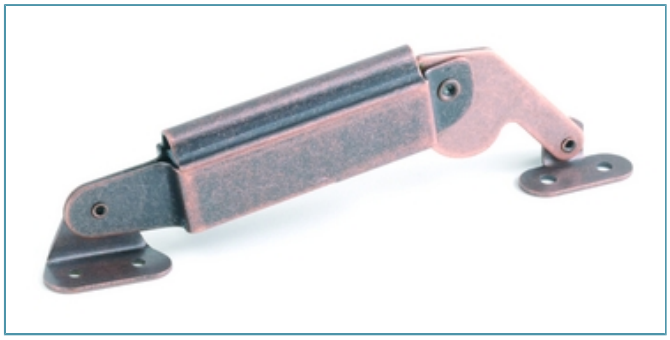

Art.-Nr.	Öffnungswinkel	Material	Oberfläche	ME	VE
03.05.0211.0005	85°	Stahl	bronziert	Stück	10

Klappenbeschläge
Hochschwenkbeschlag

>> Einsatzbereich: für einteilige Klappen aus Holz
Ausführung: mit verstellbarer Federkraft

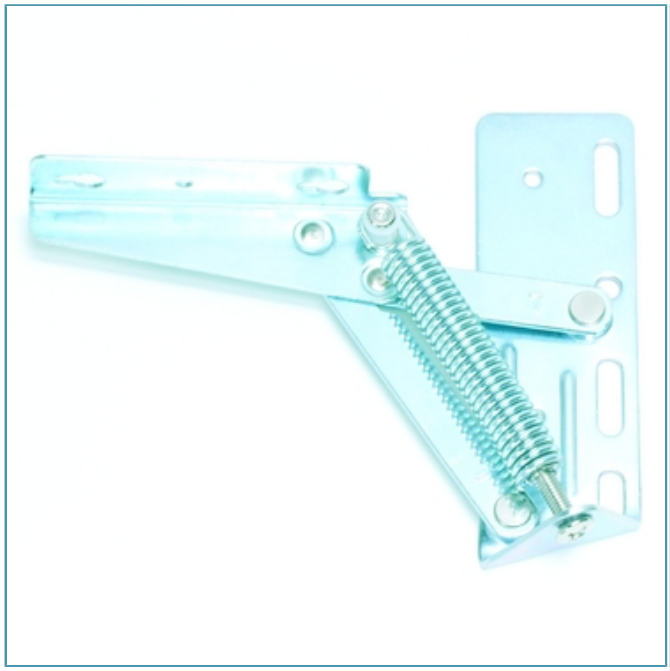

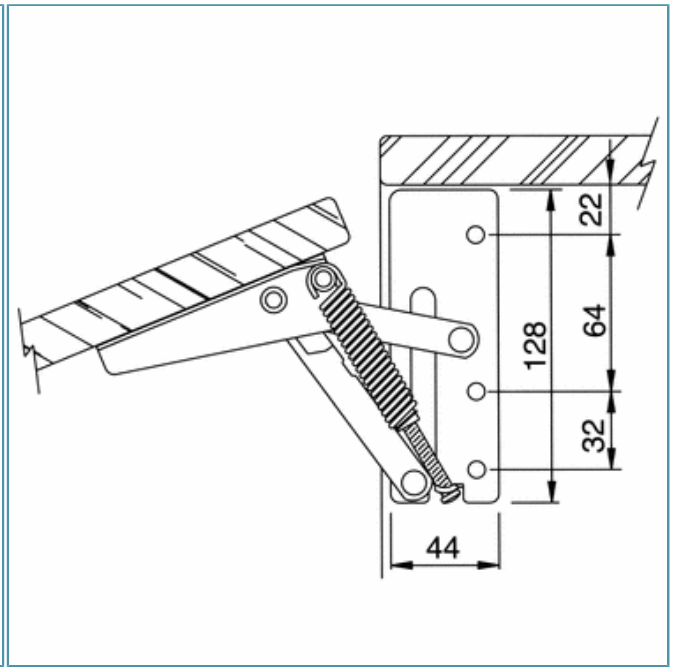

Art.-Nr.	Öffnungswinkel	Material	Oberfläche	ME	VE
03.05.0220.0005	75°	Stahl	verzinkt	Paar	10
03.05.0220.0010	90°	Stahl	verzinkt	Paar	10