Produktliste - alphabetisch

Produkte	Gruppe/Untergruppe	Seite
Einbauleuchte ARF-LED	11.02	13
Einbauleuchte EH 24-LED	11.02	12
Einbauleuchte LED Eye 35S	11.02	10
Einbauleuchte LED Eye 45D	11.02	11
Einbauleuchte LED Eye 45S	11.02	11
Einbauleuchte LED Eye 65D	11.02	12
Einbauleuchte LED Eye 65S	11.02	11
Einbauleuchte LED Floor	11.02	14
Halogen-Einbauleuchte ARF 68	11.02	9
Halogen-Einbauleuchte ARF-Q78	11.02	10
Halogen-Einbauleuchte CBS Thermo	11.02	8
Halogen-Einbauleuchte EH 24	11.02	4
Halogen-Einbauleuchte EH 51	11.02	7
Halogen-Einbauleuchte KB 12	11.02	6
Halogen-Einbauleuchte MSR	11.02	5
Kompakt-Leuchtstoffleuchte KLL 78	11.02	3

Produkte	Gruppe/Untergruppe	Seite

Artikelnummern-Verzeichnis

Artikel	Seite
11.02.0010	3
11.02.0020	4
11.02.0030	5
11.02.0040	6
11.02.0050	7
11.02.0051	8
11.02.0060	9
11.02.0070	10
11.02.0080	10
11.02.0090	11
11.02.0100	11
11.02.0110	11
11.02.0120	12
11.02.0130	12
11.02.0140	13
11.02.0150	14

Einbauleuchten

Kompakt-Leuchtstoffleuchte KLL 78

>> Anschlussleitung: 2m mit HVL CS-Stecker
Zubehör: incl. EVG

Art.-Nr.	Montage	Leistung	Oberfläche	ME	VE
11.02.0010.0005	Einbau (Durchgangsbohrung)	6W ww	edelstahl	Stück	1
11.02.0010.0010	Einbau (Durchgangsbohrung)	6W cw	edelstahl	Stück	1
11.02.0010.0015	Einbau (Durchgangsbohrung)	6W ww	chrom-matt	Stück	1
11.02.0010.0020	Einbau (Durchgangsbohrung)	6W cw	chrom-matt	Stück	1
11.02.0010.0025	Halb-Einbau (Sacklochbohrung)	6W ww	edelstahl	Stück	1
11.02.0010.0030	Halb-Einbau (Sacklochbohrung)	6W cw	edelstahl	Stück	1
11.02.0010.0035	Halb-Einbau (Sacklochbohrung)	6W ww	chrom-matt	Stück	1
11.02.0010.0040	Halb-Einbau (Sacklochbohrung)	6W cw	chrom-matt	Stück	1
11.02.0010.0045	Aufbau	6W ww	edelstahl	Stück	1
11.02.0010.0050	Aufbau	6W cw	edelstahl	Stück	1
11.02.0010.0055	Aufbau	6W ww	chrom-matt	Stück	1
11.02.0010.0060	Aufbau	6W cw	chrom-matt	Stück	1

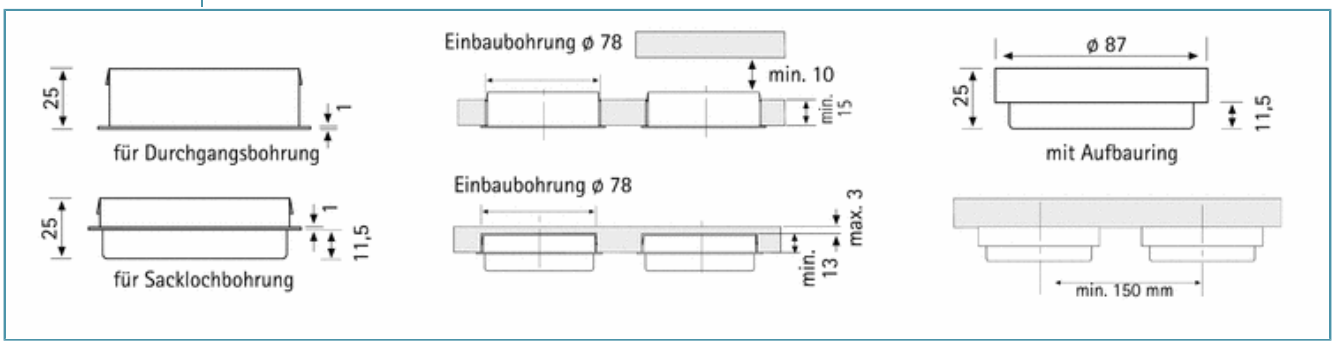

Anschluss: 230 - 240V / 50 - 60Hz
Leuchtmittel: Kompakt-Leuchtstofflampe GX 53, Lebensdauer 6.000 Stunden
Energieeffizienz: gut, 37lm/W (6W) - Farbwiedergabe: gut, Ra = 80 - 89
Zubehör siehe 11.06.0060

Einbauleuchten

Halogen-Einbauleuchte EH 24

>> Ausführung: schwenkbar je 20°
Leuchtmittel: KLR 35 (bitte separat bestellen)
Anschlussleitung: 0,1m mit Mini AMP-Stecker

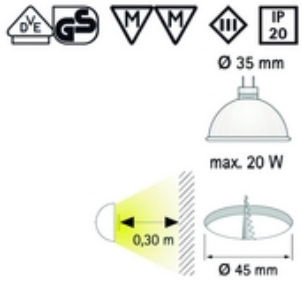

Art.-Nr.	Leistung	Oberfläche	ME	VE
11.02.0020.0005	max. 20W	weiss	Stück	1
11.02.0020.0010	max. 20W	chrom	Stück	1
11.02.0020.0015	max. 20W	gold	Stück	1
11.02.0020.0020	max. 20W	edelstahl	Stück	1
11.02.0020.0025	max. 20W	chrom-matt	Stück	1

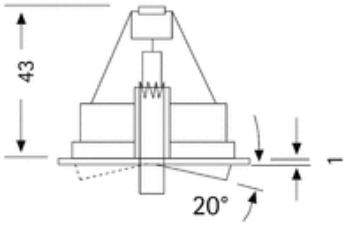

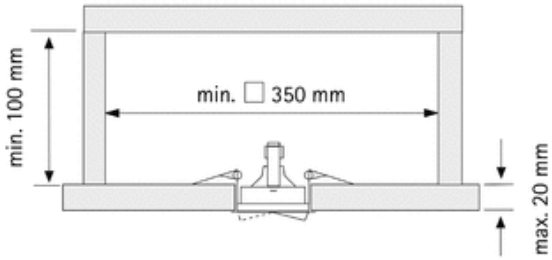

Anschluss: Halogen-Trafo 12V
Leuchtmittel: Kaltlicht-Reflektorlampe, Dm. 35mm, Lebensdauer 2.000 Stunden / max. 20W
Energieeffizienz: befriedigend; 13 - 16lm/W (10 - 20W) - Farbwiedergabe: sehr gut, Ra = 100
Zubehör siehe 11.06.0050, Trafos siehe ab 11.06.0010

Einbauleuchten

Halogen-Einbauleuchte MSR

>> Leuchtmittel: incl. Ministar Side-Reflector
Anschlussleitung: 1,8m mit Mini AMP-Stecker
Ausführung: incl. gehärteter Glasscheibe

Art.-Nr.	Leistung	Oberfläche	ME	VE
11.02.0030.0005	10W	chrom	Stück	1
11.02.0030.0010	10W	chrom-matt	Stück	1
11.02.0030.0015	10W	edelstahl	Stück	1

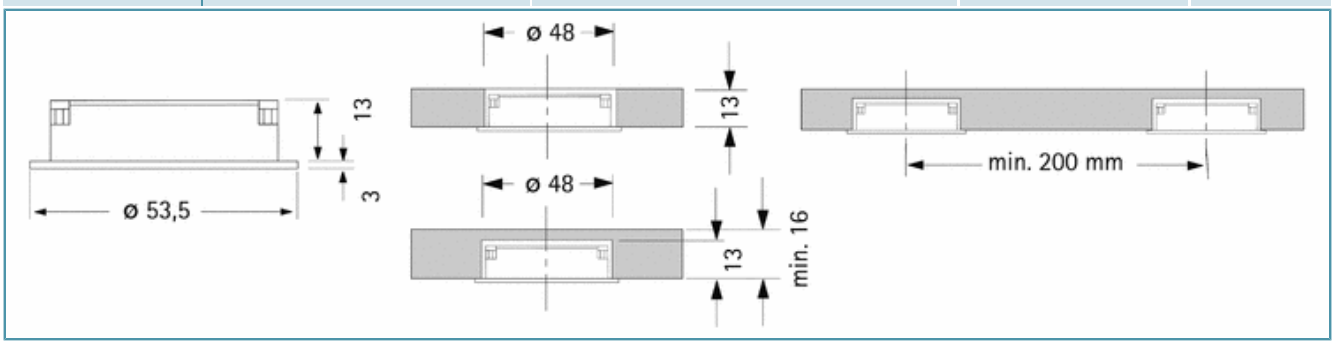

Anschluss: Halogen-Trafo 12V
Leuchtmittel: G4 Halogenlampe "OSRAM MINISTAR" Side-Reflector, Lebensdauer 2.000 Stunden / max. 10W
Energieeffizienz: befriedigend; 13lm/W (10W) - Farbwiedergabe: sehr gut, Ra = 100
Zubehör siehe 11.06.0050, Trafos siehe ab 11.06.0010

Einbauleuchten

Halogen-Einbauleuchte KB 12

>> Anschlussleitung: 1,8m mit Mini AMP-Stecker
Ausführung: incl. gehärteter Glasscheibe
Zubehör: incl. Wärmeverteilplatte

Art.-Nr.	Artikel	Leistung	Oberfläche	ME	VE
11.02.0040.0005		20W	weiss	Stück	1
11.02.0040.0010		20W	schwarz	Stück	1
11.02.0040.0015		20W	chrom	Stück	1
11.02.0040.0020		20W	gold	Stück	1
11.02.0040.0025		20W	chrom-matt	Stück	1
11.02.0040.0030		20W	edelstahl	Stück	1
11.02.0040.0035	Distanzring		chrom	Stück	1
11.02.0040.0040	Distanzring		chrom-matt	Stück	1
11.02.0040.0045	Distanzring		edelstahl	Stück	1
11.02.0040.0050	Aufbauring		weiss	Stück	1
11.02.0040.0055	Aufbauring		schwarz	Stück	1
11.02.0040.0060	Aufbauring		chrom	Stück	1
11.02.0040.0065	Aufbauring		gold	Stück	1
11.02.0040.0070	Aufbauring		chrom-matt	Stück	1
11.02.0040.0075	Aufbauring		edelstahl	Stück	1

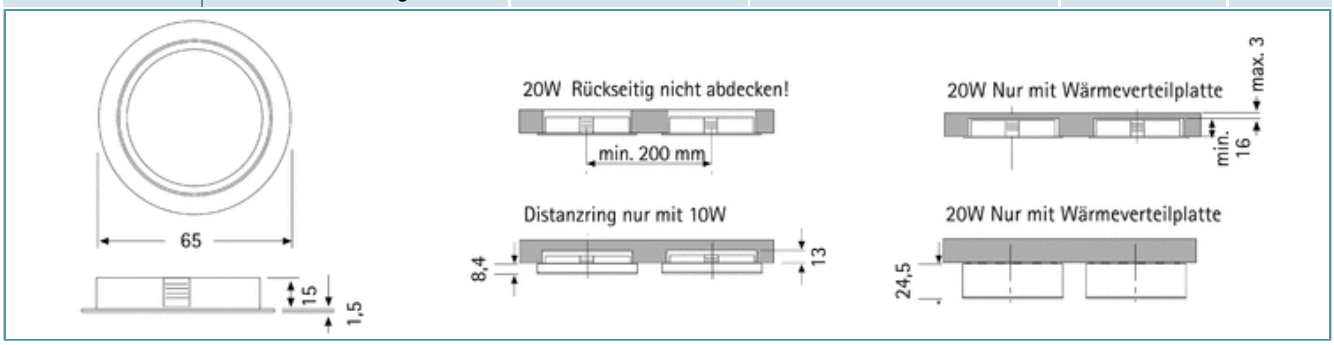

Anschluss: Halogen-Trafo 12V
Leuchtmittel: langlebige G4 Halogenlampe "OSRAM HALOSTAR STARLITE", Lebensdauer 4.000 Stunden / max. 20W
Energieeffizienz: befriedigend; 13 - 16lm/W (10 - 20W) - Farbwiedergabe: sehr gut, Ra = 100
Wärmeverteilplatte: zum Einsatz in der Sacklochbohrung oder mit Aufbauring.
Zubehör siehe 11.06.0050, Trafos siehe ab 11.06.0010

Einbauleuchten

Halogen-Einbauleuchte EH 51

>> Ausführung: schwenkbar je 30°
Leuchtmittel: KLR 51 (bitte separat bestellen)
Anschlussleitung: 0,1m mit Mini AMP-Stecker

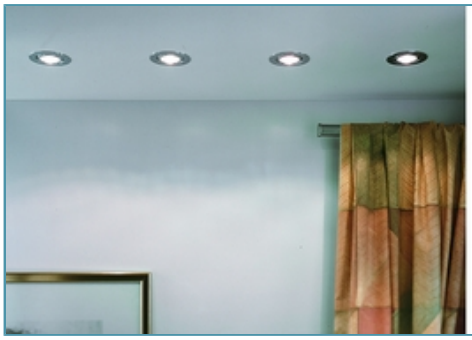

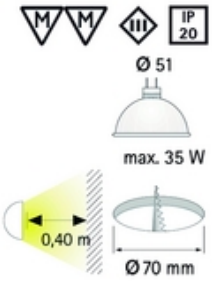

Art.-Nr.	Leistung	Oberfläche	ME	VE
11.02.0050.0005	max. 35W	chrom	Stück	1
11.02.0050.0010	max. 35W	chrom-matt	Stück	1
11.02.0050.0015	max. 35W	edelstahl	Stück	1

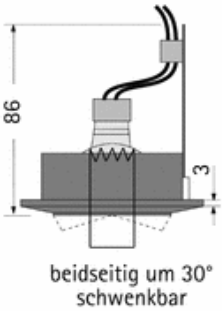

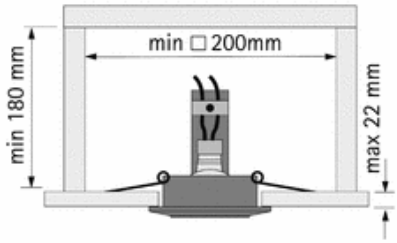

Anschluss: Halogen-Trafo 12V
Leuchtmittel: Kaltlicht-Reflektorlampe, Dm. 51mm, Lebensdauer 2.000 Stunden / max. 35W
Energieeffizienz: befriedigend; 16 - 17lm/W (20 - 35W) - Farbwiedergabe: sehr gut, Ra = 100
Zubehör siehe 11.06.0050, Trafos siehe ab 11.06.0010

Einbauleuchten

Halogen-Einbauleuchte CBS Thermo

>> Anschlussleitung: 0,1m mit Mini AMP-Stecker
Info: kein Mindestabstand

Art.-Nr.	Leistung	Oberfläche	ME	VE
11.02.0051.0005	20W	chrom	Stück	1
11.02.0051.0010	20W	gold	Stück	1
11.02.0051.0015	20W	chrom-matt	Stück	1
11.02.0051.0020	20W	edelstahl	Stück	1

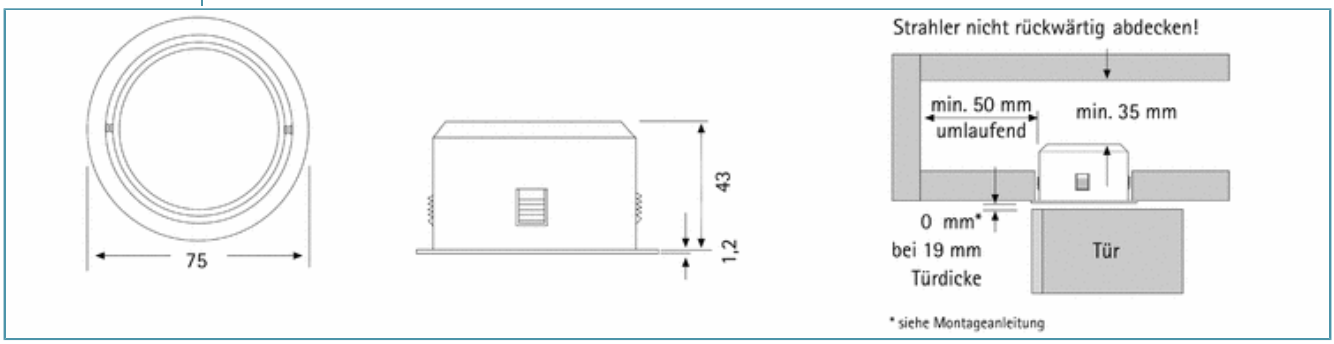

Anschluss: Halogen-Trafo 12V
Leuchtmittel: langlebige G4 Halogenlampe "OSRAM Halostar Starlite", Lebensdauer 4.000 Stunden / max. 20W
Energieeffizienz: befriedigend; 13 - 16lm/W (10 - 20W) - Farbwiedergabe: sehr gut, Ra = 100
Zubehör siehe 11.06.0050, Trafos siehe ab 11.06.0010

Einbauleuchten

Halogen-Einbauleuchte ARF 68

>> Anschlussleitung: 1,8m mit Mini AMP-Stecker
Ausführung: incl. gehärteter Glasscheibe
Zubehör: incl. Wärmeverteilplatte

Art.-Nr.	Leistung	Oberfläche	ME	VE
11.02.0060.0005	20W	weiss	Stück	1
11.02.0060.0010	20W	schwarz	Stück	1
11.02.0060.0015	20W	chrom	Stück	1
11.02.0060.0020	20W	gold	Stück	1
11.02.0060.0025	20W	chrom-matt	Stück	1
11.02.0060.0030	20W	edelstahl	Stück	1

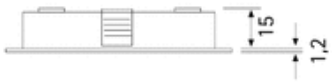

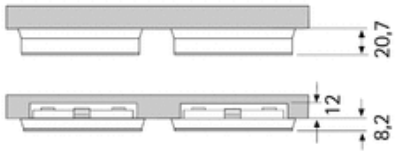

a	b
19 mm	16 mm
22 mm	18,5 mm
25 mm	21 mm
30 mm	24 mm

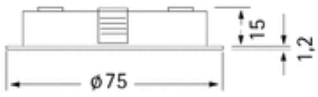

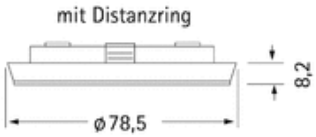

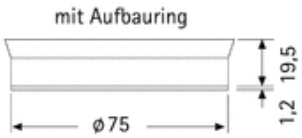

Anschluss: Halogen-Trafo 12V
Leuchtmittel: langlebige G4 Halogenlampe "OSRAM HALOSTAR STARLITE", Lebensdauer 4.000 Stunden / max. 20W
Energieeffizienz: befriedigend; 13 - 16lm/W (10 - 20W) - Farbwiedergabe: sehr gut, Ra = 100
Zubehör (Aufbau-/Distanzringe) siehe 11.06.0050 + 11.06.0080, Trafos siehe ab 11.06.0010

Einbauleuchten

Halogen-Einbauleuchte ARF-Q78

>> Anschlussleitung: 1,8m mit Mini AMP-Stecker
Ausführung: incl. gehärteter Glasscheibe
Zubehör: incl. Wärmeverteilplatte

Art.-Nr.	Artikel	Leistung	Oberfläche	ME	VE
11.02.0070.0005		20W	chrom	Stück	1
11.02.0070.0010		20W	chrom-matt	Stück	1
11.02.0070.0015		20W	edelstahl	Stück	1
11.02.0070.0020	Distanzring		chrom	Stück	1
11.02.0070.0025	Distanzring		chrom-matt	Stück	1
11.02.0070.0030	Distanzring		edelstahl	Stück	1
11.02.0070.0035	Aufbauring		chrom	Stück	1
11.02.0070.0040	Aufbauring		chrom-matt	Stück	1
11.02.0070.0045	Aufbauring		edelstahl	Stück	1

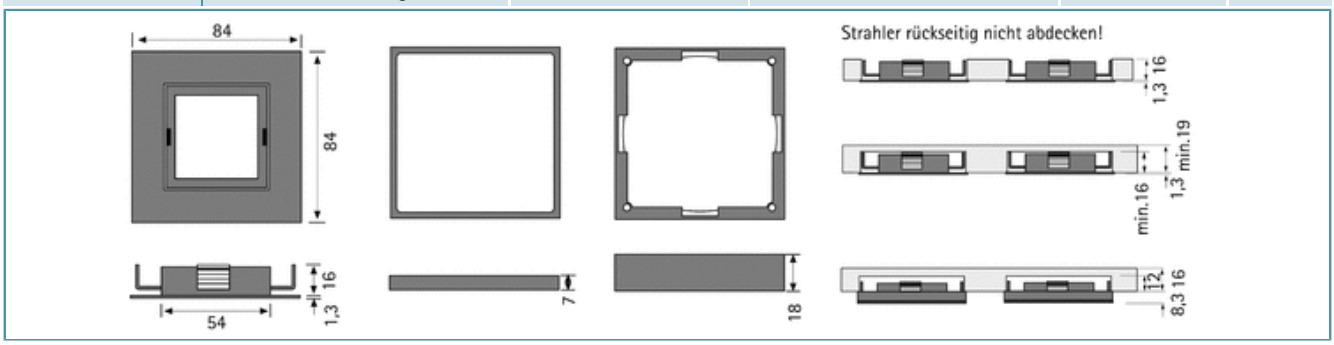

Anschluss: Halogen-Trafo 12V
Leuchtmittel: langlebige G4 Halogenlampe "OSRAM HALOSTAR STARLITE", Lebensdauer 4.000 Stunden / max. 20W
Energieeffizienz: befriedigend; 13 - 16lm/W (10 - 20W) - Farbwiedergabe: sehr gut, Ra = 100
Zubehör siehe 11.06.0050, Trafos siehe ab 11.06.0010

Einbauleuchten

Einbauleuchte LED Eye 35S

>> Anschlussleitung: 1,8m mit LED-Stecker
Ausstrahlungswinkel: 35°
Montage: Sacklochbohrung

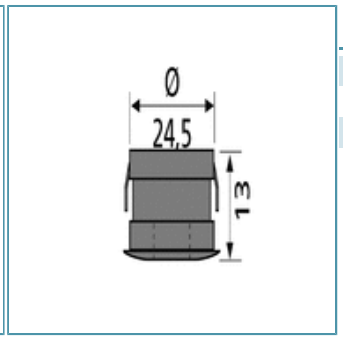

Art.-Nr.	Leistung	Oberfläche	ME	VE
11.02.0080.0005	1W ww	alu-eloxiert	Stück	1
11.02.0080.0010	1W ww	edelstahl	Stück	1
11.02.0080.0015	1W cw	alu-eloxiert	Stück	1
11.02.0080.0020	1W cw	edelstahl	Stück	1

Anschluss: LED-Trafo DC 350 mA
Leuchtmittel: extrem langlebige 1 x 1W Power-LED, Lebensdauer 50.000 Stunden
Energieeffizienz: gut, ww: 28lm/W; cw: 45lm/W - Farbwiedergabe: ww: gut, Ra = 90; cw: befriedigend, Ra = 70
Zubehör siehe 11.06.0040, Trafos siehe 11.06.0030

Einbauleuchten

Einbauleuchte LED Eye 45S

>> Anschlussleitung: 1,8m mit LED-Stecker
Ausstrahlungswinkel: 45°
Montage: Sacklochbohrung

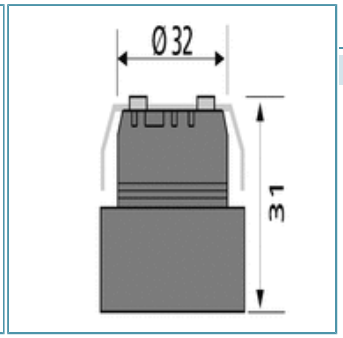

Art.-Nr.	Leistung	Oberfläche	ME	VE
11.02.0090.0005	1W ww	alu eloxiert	Stück	1
11.02.0090.0010	1W cw	alu eloxiert	Stück	1

Anschluss: LED-Trafo DC 350 mA
Leuchtmittel: extrem langlebige 1 x 1W Power-LED, Lebensdauer 50.000 Stunden
Energieeffizienz: gut, ww: 28lm/W; cw: 45lm/W - Farbwiedergabe: ww: gut, Ra = 90; cw: befriedigend, Ra = 70
Zubehör siehe 11.06.0040, Trafos siehe 11.06.0030

Einbauleuchten

Einbauleuchte LED Eye 45D

>> Anschlussleitung: 1,8m mit LED-Stecker
Ausstrahlungswinkel: 45°, schwenkbar je 30°
Montage: Durchgangsbohrung

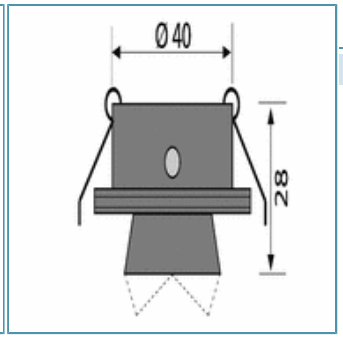

Art.-Nr.	Leistung	Oberfläche	ME	VE
11.02.0100.0005	1W ww	alu eloxiert	Stück	1
11.02.0100.0010	1W cw	alu eloxiert	Stück	1

Anschluss: LED-Trafo DC 350 mA
Leuchtmittel: extrem langlebige 1 x 1W Power-LED, Lebensdauer 50.000 Stunden
Energieeffizienz: gut, ww: 28lm/W; cw: 45lm/W - Farbwiedergabe: ww: gut, Ra = 90; cw: befriedigend, Ra = 70
Zubehör siehe 11.06.0040, Trafos siehe 11.06.0030

Einbauleuchten

Einbauleuchte LED Eye 65S

>> Anschlussleitung: 1,8m mit LED-Stecker
Ausstrahlungswinkel: 65°
Montage: Sacklochbohrung

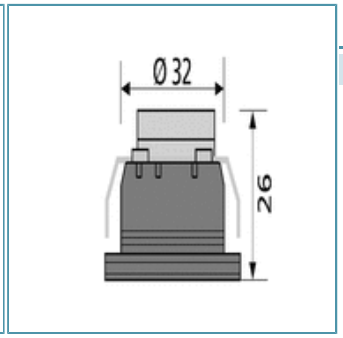

Art.-Nr.	Leistung	Oberfläche	ME	VE
11.02.0110.0005	1W ww	alu eloxiert	Stück	1
11.02.0110.0010	1W cw	alu eloxiert	Stück	1

Anschluss: LED-Trafo DC 350 mA
Leuchtmittel: extrem langlebige 1 x 1W Power-LED, Lebensdauer 50.000 Stunden
Energieeffizienz: gut, ww: 28lm/W; cw: 45lm/W - Farbwiedergabe: ww: gut, Ra = 90; cw: befriedigend, Ra = 70
Zubehör siehe 11.06.0040, Trafos siehe 11.06.0030

Einbauleuchten

Einbauleuchte LED Eye 65D

>> Anschlussleitung: 1,8m mit LED-Stecker
Ausstrahlungswinkel: 65°, schwenkbar je 30°
Montage: Durchgangsbohrung

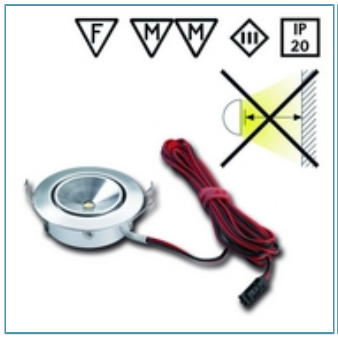

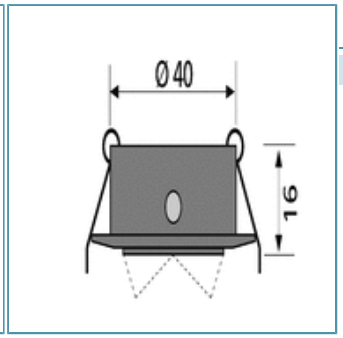

Art.-Nr.	Leistung	Oberfläche	ME	VE
11.02.0120.0005	1W ww	alu eloxiert	Stück	1
11.02.0120.0010	1W cw	alu eloxiert	Stück	1

Anschluss: LED-Trafo DC 350 mA
Leuchtmittel: extrem langlebige 1 x 1W Power-LED, Lebensdauer 50.000 Stunden
Energieeffizienz: gut, ww: 28lm/W; cw: 45lm/W - Farbwiedergabe: ww: gut, Ra = 90; cw: befriedigend, Ra = 70
Zubehör siehe 11.06.0040, Trafos siehe 11.06.0030

Einbauleuchten

Einbauleuchte EH 24-LED

>> Anschlussleitung: 1,8m mit LED-Stecker
Ausführung: schwenkbar je 20°

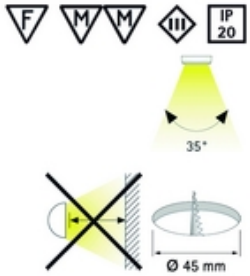

Art.-Nr.	Leistung	Oberfläche	ME	VE
11.02.0130.0005	3 x 1W ww	weiss	Stück	1
11.02.0130.0010	3 x 1W ww	schwarz	Stück	1
11.02.0130.0015	3 x 1W ww	chrom	Stück	1
11.02.0130.0020	3 x 1W ww	chrom-matt	Stück	1
11.02.0130.0025	3 x 1W ww	edelstahl	Stück	1
11.02.0130.0030	3 x 1W cw	weiss	Stück	1
11.02.0130.0035	3 x 1W cw	schwarz	Stück	1
11.02.0130.0040	3 x 1W cw	chrom	Stück	1
11.02.0130.0045	3 x 1W cw	chrom-matt	Stück	1
11.02.0130.0050	3 x 1W cw	edelstahl	Stück	1

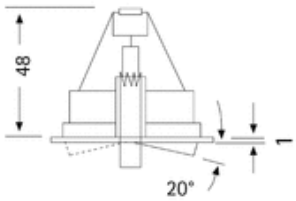

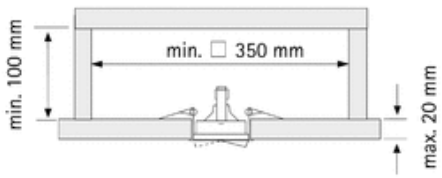

Anschluss: LED-Trafo DC 350 mA
Leuchtmittel: extrem langlebige 3 x 1W Power-LED, Lebensdauer 30.000 Stunden
Energieeffizienz: gut, ww: 28lm/W; cw: 45lm/W - Farbwiedergabe: ww: gut, Ra = 90; cw: befriedigend, Ra = 70
Zubehör siehe 11.06.0040, Trafo siehe 11.06.0030

Einbauleuchten

Einbauleuchte ARF-LED

>> Anschlussleitung: 1,8m mit LED-Stecker

Art.-Nr.	Leistung	Oberfläche	ME	VE
11.02.0140.0005	3 x 1W ww	weiss	Stück	1
11.02.0140.0010	3 x 1W ww	schwarz	Stück	1
11.02.0140.0015	3 x 1W ww	chrom	Stück	1
11.02.0140.0020	3 x 1W ww	chrom-matt	Stück	1
11.02.0140.0025	3 x 1W ww	edelstahl	Stück	1
11.02.0140.0030	3 x 1W cw	weiss	Stück	1
11.02.0140.0035	3 x 1W cw	schwarz	Stück	1
11.02.0140.0040	3 x 1W cw	chrom	Stück	1
11.02.0140.0045	3 x 1W cw	chrom-matt	Stück	1
11.02.0140.0050	3 x 1W cw	edelstahl	Stück	1

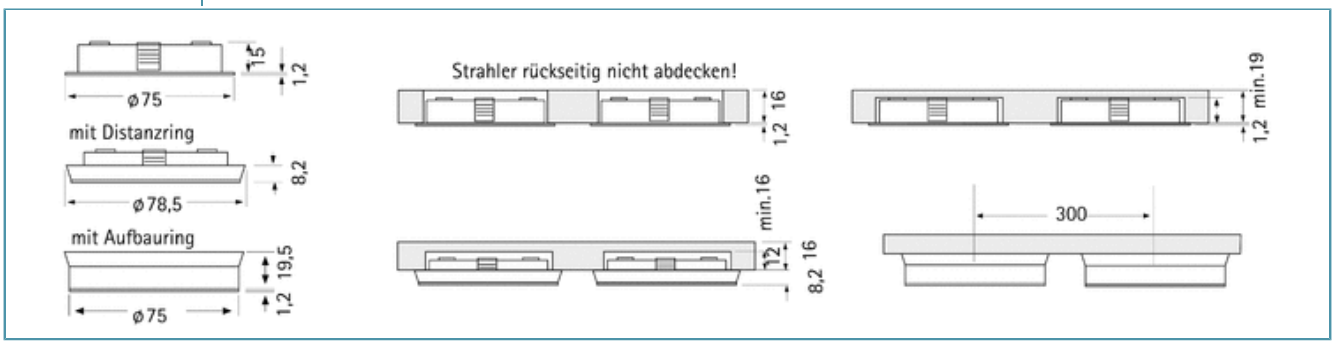

Anschluss: LED-Trafo DC 350 mA
Leuchtmittel: extrem langlebige 3 x 1W Power-LED, Lebensdauer 30.000 Stunden
Energieeffizienz: gut, ww: 28lm/W; cw: 45lm/W - Farbwiedergabe: ww: gut, Ra = 90; cw: befriedigend, Ra = 70
Zubehör (Aufbau-/Distanzringe) siehe 11.06.0040 + 11.06.0080, Trafos siehe 11.06.0030

Einbauleuchten

Einbauleuchte LED Floor

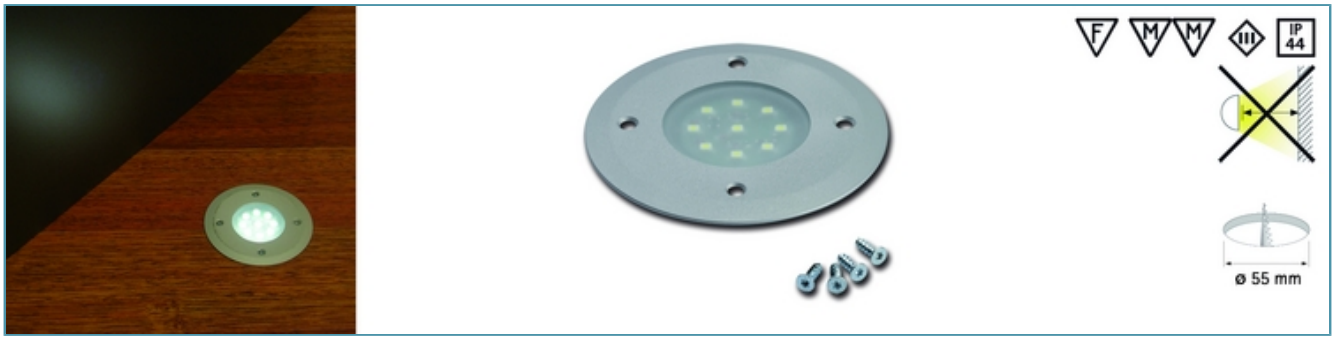

Art.-Nr.	Artikel	Leitung	Info	ME	VE
11.02.0150.0005	LED Floor 1W cw alu eloxiert		bis 200kg belastbar	Stück	1
11.02.0150.0010	Verbindungsleitung	0,5m		Stück	1
11.02.0150.0015	Verbindungsleitung	1m		Stück	1
11.02.0150.0020	Verbindungsleitung	2m		Stück	1
11.02.0150.0025	Trafo PTDC mit Verb.-Leitung	2m zur ersten Leuchte	Anschlussleitung mit Eurostecker	Stück	1
11.02.0150.0030	Dimmer mit Verb.-Leitungen	2 x 0,2m	Schaltung zwischen Trafo + 1.LED	Stück	1

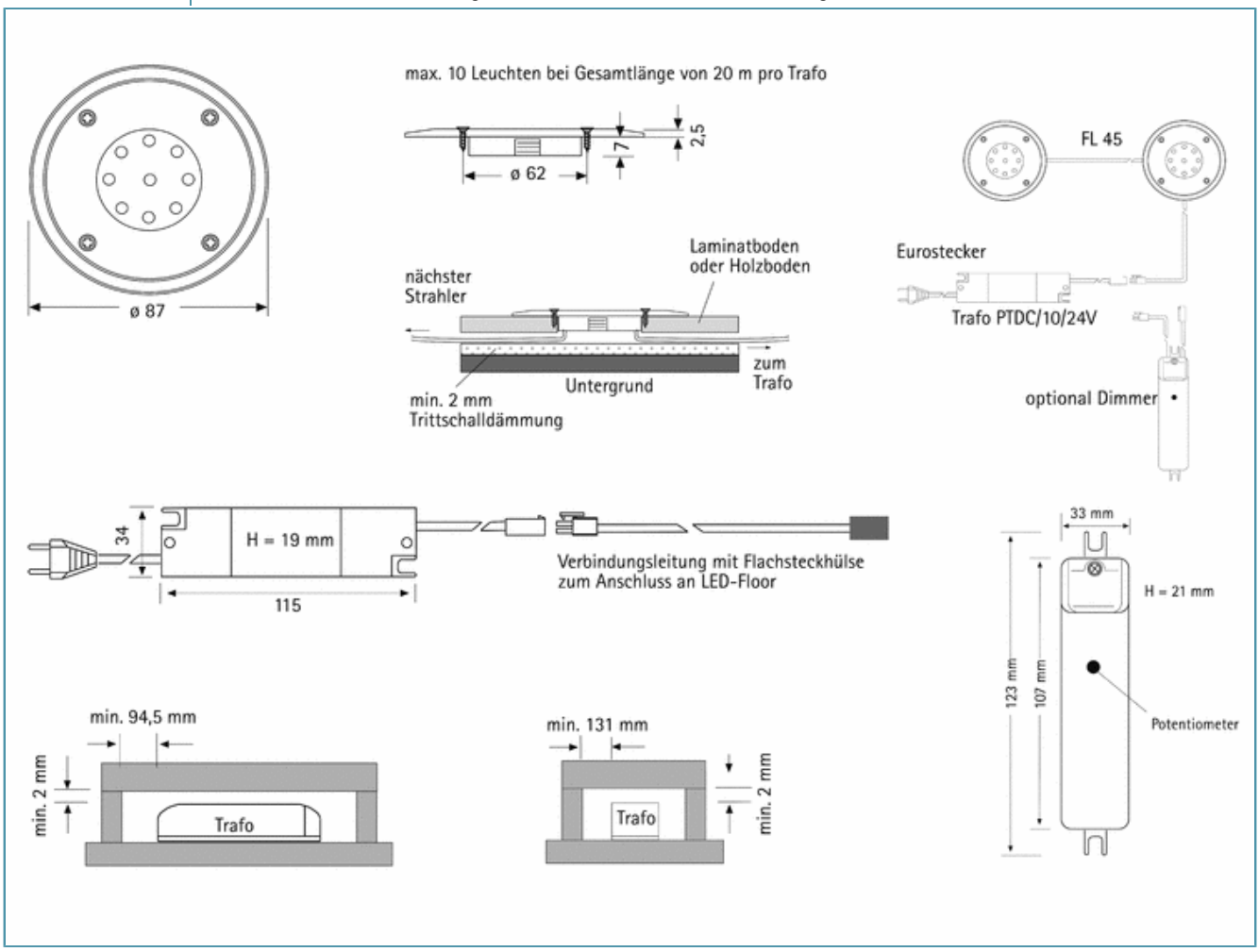

Anschluss: LED-Trafo DC 24V
Leuchtmittel: extrem langlebige 9 x 0,1W LED, Lebensdauer 50.000 Stunden
Energieeffizienz: befriedigend, 10lm/W - Farbwiedergabe: befriedigend, Ra = 70